# ABS-Lock X-T-21

Point d’ancrage à monter entièrement par le haut avec des goujons basculants sur toits plats

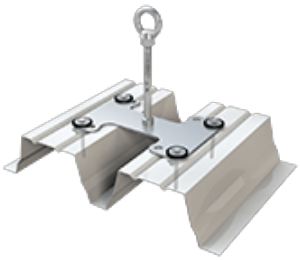

**Support**
Tôles trapézoïdales

**Domaine d’utilisation**
Toit profilé — Toits plats

**Fixation**
Goujon basculant

**Certification**
DIBt | Marquage « Ü » — EN 795

**Directions de sollicitation**
Sollicitation transversale

**Nombre max. personnes**
3 personnes

**ABS-Lock SYS**
Intermédiaire — Potelet d’extrém. ou d’angle

**Divers**
Acier inox

L’ABS-Lock X-T-21 vous permet de réduire la mise en œuvre au montage de votre protection antichute. Ce point d’ancrage/potelet est fourni avec 4 goujons basculants prémontés que vous pouvez insérer confortablement par le haut au travers des trous de l’embase (290 x 200 mm). Cette protection antichute pour toitures chaudes sécurise 3 personnes fiablement comme point d'ancrage d’une solution de rétention comme antichute.

L’œillet d’ancrage de l’ABS-Lock X-T-21 fabriqué entièrement en acier inoxydable peut également être utilisé en tant que support intermédiaire dans une ligne de vie. Pour l’utiliser en tant que support d’un élément terminal ou de courbe, renforcez le point d’ancrage avec une douille de renfort adaptée.

Reposant sur un support déformable plastiquement (Ø 16 mm), ce point d’ancrage a été conçu pour les tôles trapézoïdales en pose positive et négative. La solution testée pour des contraintes transversales a été élaborée tout spécialement pour les toitures chaudes. Utilisez ce point d’ancrage avec l'Équipement de Protection Individuelle antichute (EPI antichute) approprié.

- En Allemagne, respecter les prescriptions de l’abZ (Z-14.9-688)
- EN 795:2012, A + CEN/TS 16415:2013
- Tôle trapézoïdale, acier à partir de 0,63 mm
- Toitures chaudes, écart des trous de 180 à 250 mm
- Livré avec goujons basculants prémontés
- Avec douille de renfort en tant que potelet d’extrémité ou d’angle dans des lignes de vie

Gewerbering 3 · D-47623 Kevelaer
ABS Safety GmbH

fon: +49 2832 – 97281-0
fax: +49 2832 – 97281-29

info@absturzsicherung.de
www.absturzsicherung.de

## Accessoires / Composants

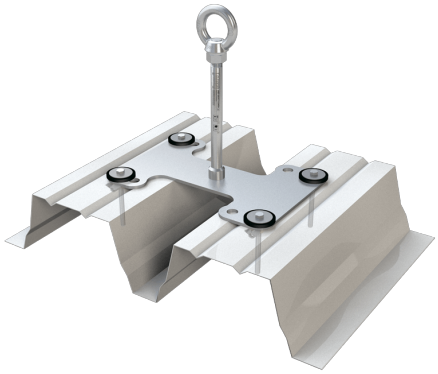

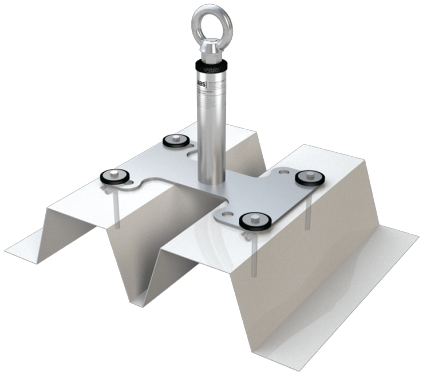

## Accessoires / Composants

**ABS-Lock X Douille de renfort**
Douille de renfort en acier inoxydable pour points d'ancrage de type ABS-Lock X

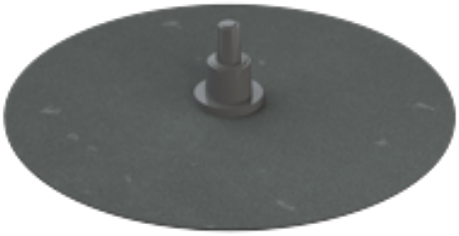

**ABS-LockSeal Bitu & Bitu-S**
Manchette d'étanchéité pour points d'ancrage (Ø 16, 24 et 42 mm) sur toits bitumés

**ABS-LockSeal Plastic**
Manchette d'étanchéité pour points d'ancrage (Ø 16, 24 et 42 mm) sur les toits PVC, PP et PE

**ABS Therm & ABS Signal**
Protection thermique & tige de signalisation pour points d'ancrage

Gewerbering 3 · D-47623 Kevelaer
ABS Safety GmbH

fon: +49 2832 – 97281-0
fax: +49 2832 – 97281-29

info@absturzsicherung.de
www.absturzsicherung.de