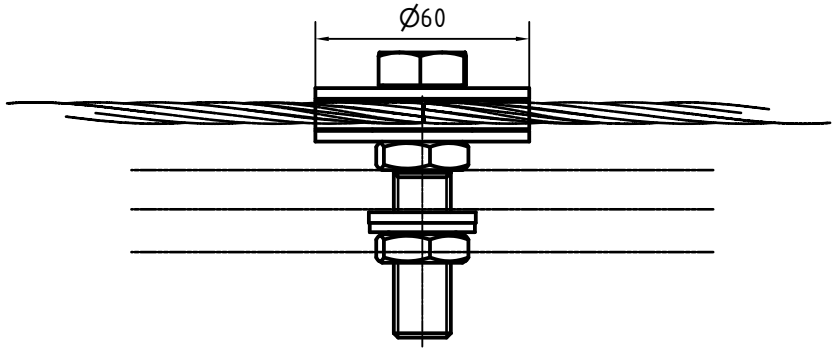

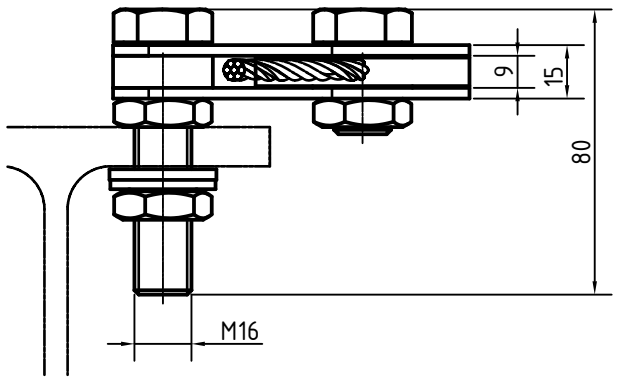

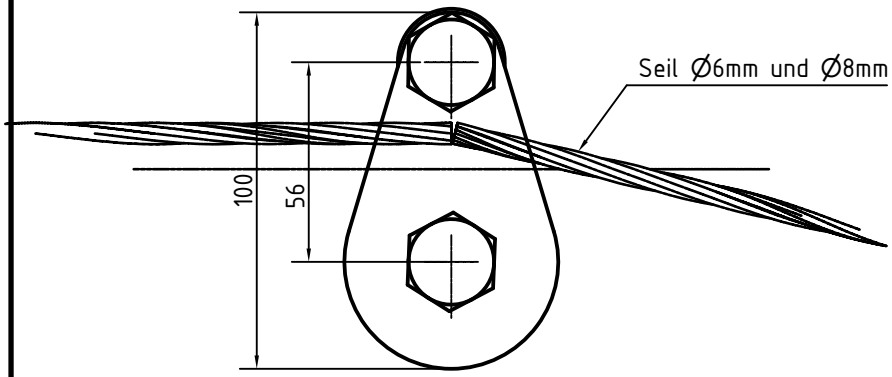

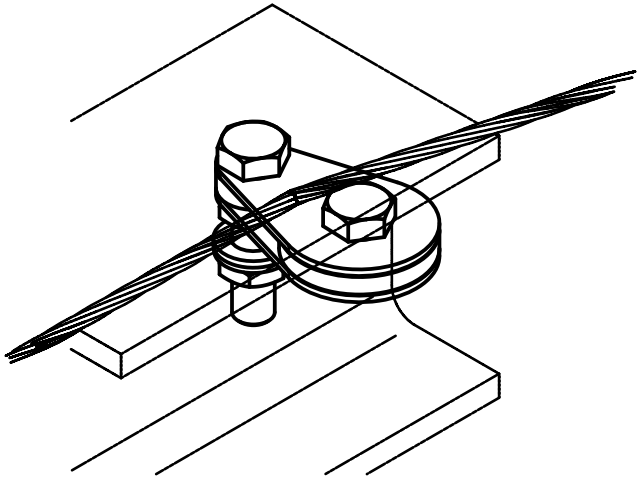

Artikelnummer Item Number	SY-SC
Beschreibung Description	ABS SolidCurve Produktzeichnung

ABS Absturzsicherung mit System

ENG-011322